Dynamoov Rastkupplung RE/LI - 1D

SCHNITT A-A

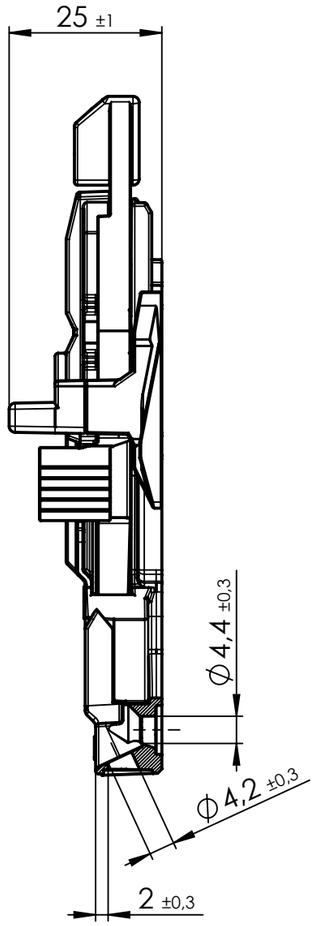

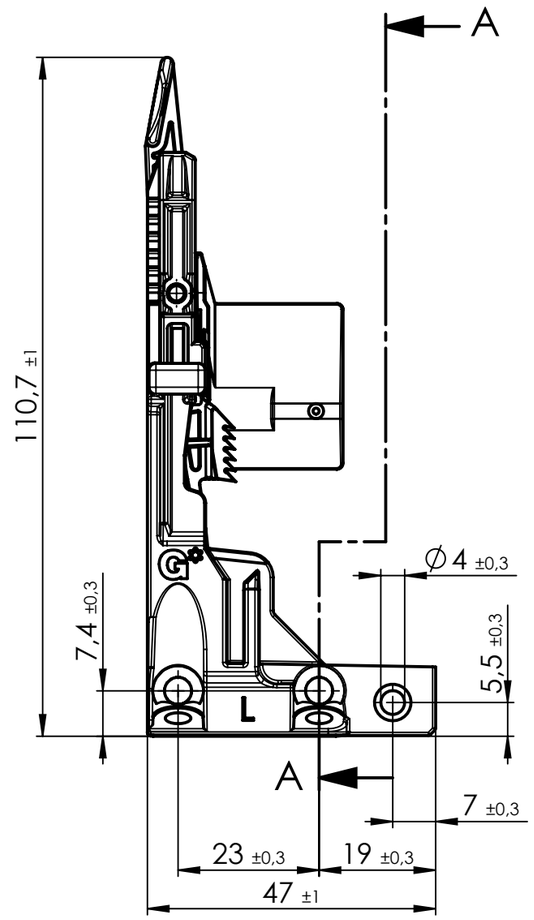

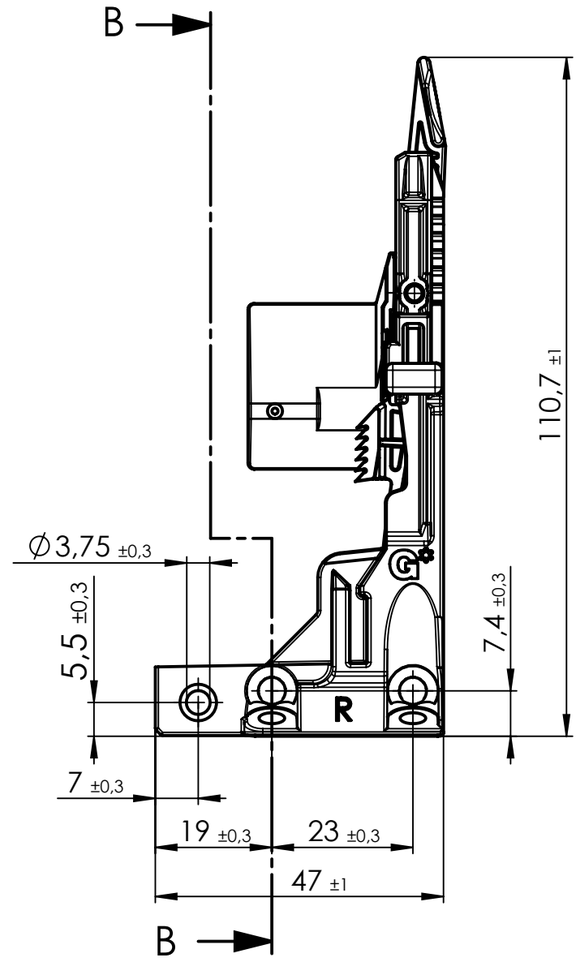

SCHNITT B-B

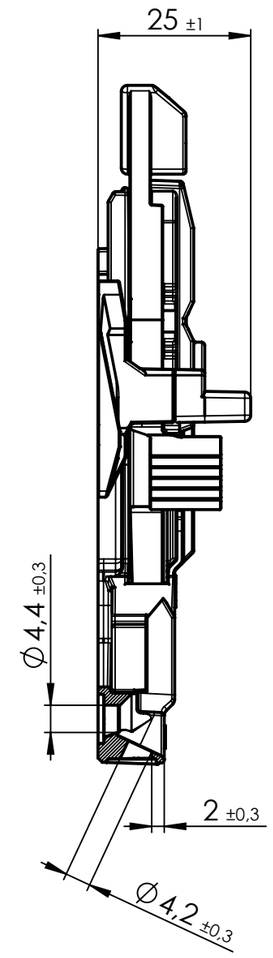

Artikel - Nr. F134 101 126 517 - VE-5	
Besteht aus	**Stückzahl**
Rastkupplung 1D Links	5x
Rastkupplung 1D Rechts	5x

Index	Änderung	Datum	Name
	33302	2010-07-06	Grabher Ph.

G*GRASS

GRASS GmbH
Bewegungs-Systeme
A-6973 Höchst / Austria

Telefon 05578 / 701-0
Telefax 05578 / 701-40
Internet www.grass.at

	Datum:	Name:
Bearb.:	2010-07-06	Grabher Ph.
Gepr.:		
Erstellt in:	Hoechst	

Für diese technische Unterlage behalten wir uns alle Rechte vor, auch für den Fall der Patenterteilung oder Gebrauchsmustereintragung. Ohne unsere vorherige Zustimmung darf diese technische Unterlage weder vervielfältigt noch Dritten zugänglich gemacht werden; sie darf durch den Empfänger oder Dritte auch nicht in anderer Weise mißbräuchlich verwertet werden.

Oberflächen ohne Angabe: Ra µm

Status: 00

Allgemeintoleranzen: ISO 2768-m

Sämtliche Zeichnungsmaße ohne Beschichtung (mm)

Oberflächen-veredelung:

Schicht-stärke: µm + -

Werkstoff-Nr.: (DIN 17007 / DIN EN 10027)

Wärmebehandlung:

Benennung: Kundenzeichnung BG-Dynamoov Rastkupplung RE / Li 1D

Verwendung für: Dynamoov Dynapro

Zeichnungs-Nr.: O.D601.050.KU_00

Format: A3

Maßstab: 1:1

Artikel-Nr. (des Einzelteiles - roh):

Blatt: 1/1

Ersatz für:

Speicherort: S:\art\EBZ_Grass\Fuehrung\Unterflur\Dynapro-Dynamoov\Zubehör\Kundenzeichnung\OD601050KU_00_Status-00

Dieses Dokument ist in digitaler Form gespeichert. Jede Art der Vervielfältigung wird vom Änderungsdienst nicht erfasst.