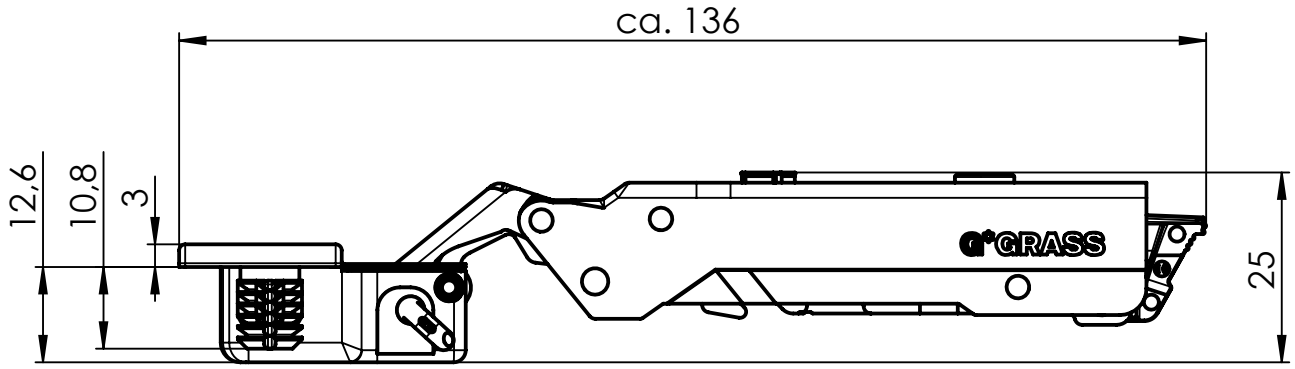

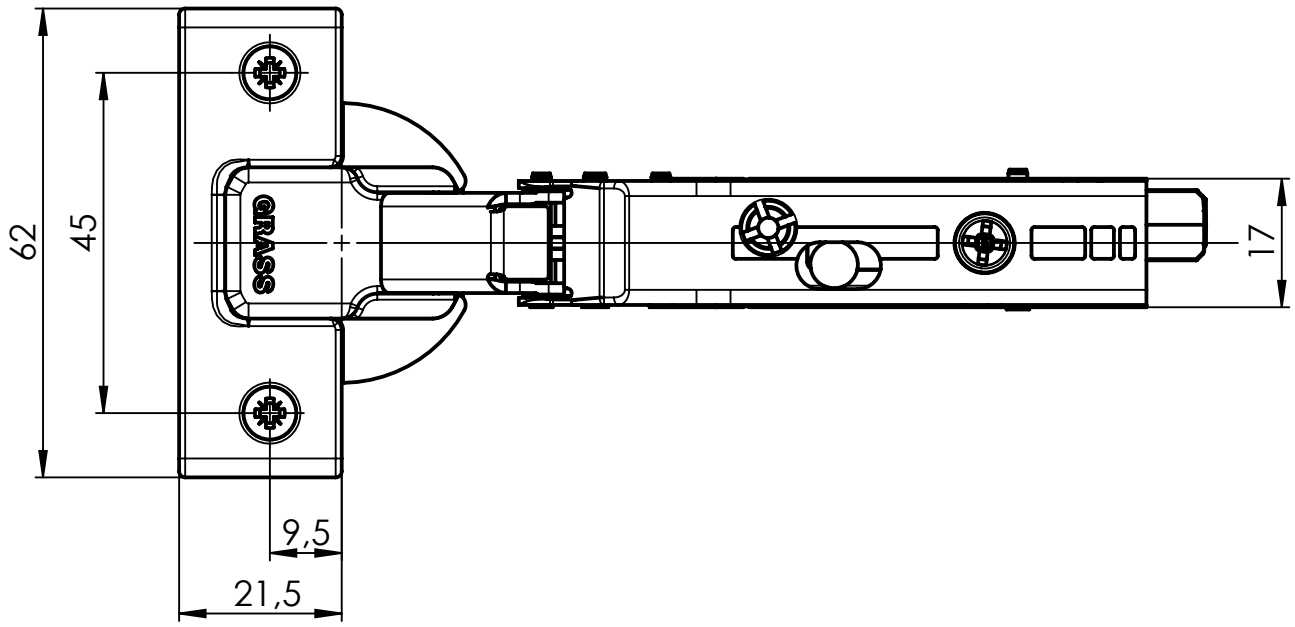

Dieses Dokument ist in digitaler Form gespeichert. Jede Art der Vervielfältigung wird vom Änderungsdienst nicht erfasst.

Speicherort: S:\01_Entwicklung\03_MAG 200\02_Stand\19_Kundenzeichnungen\F046138584_136025

Index	Änderung	Datum	Name

G*GRASS

GRASS GmbH
Möbelbeschläge
64354 Reinheim/Germany

Telefon +49 (0) 6162 / 802-0
Telefax +49 (0) 6162 / 802-247
Internet www.grass.eu

	Datum:	Name:
Bearb.:	2010-07-28	Hofmann M.
Gepr.:	2010-07-28	Herper M.
Erstellt in:	Reinheim	

Für diese technische Unterlage behalten wir uns alle Rechte vor, auch für den Fall der Patenterteilung oder Gebrauchsmustereintragung. Ohne unsere vorherige Zustimmung darf diese technische Unterlage weder vervielfältigt noch Dritten zugänglich gemacht werden; sie darf durch den Empfänger oder Dritte auch nicht in anderer Weise mißbräuchlich verwertet werden.

Oberflächen ohne Angabe: Ra µm

Status: 00

Allgemeintoleranzen:

Sämtliche Zeichnungsmaße ohne Beschichtung (mm)

Oberflächen-veredelung:

Schicht-stärke: µm + -

Werkstoff-Nr.: (DIN 17007 / DIN EN 10027)

Wärmebehandlung:

Benennung:

Scharnier 110° / K03
Blum Bohrbild / Dübel ø8mm

Verwendung für: Tiomos

Zeichnungs-Nr.: F 046 138 584_136025

Format: A4

Maßstab: 1:1

Artikel-Nr. (des Einzelteiles - roh):

Blatt: 1/1

Ersatz für: