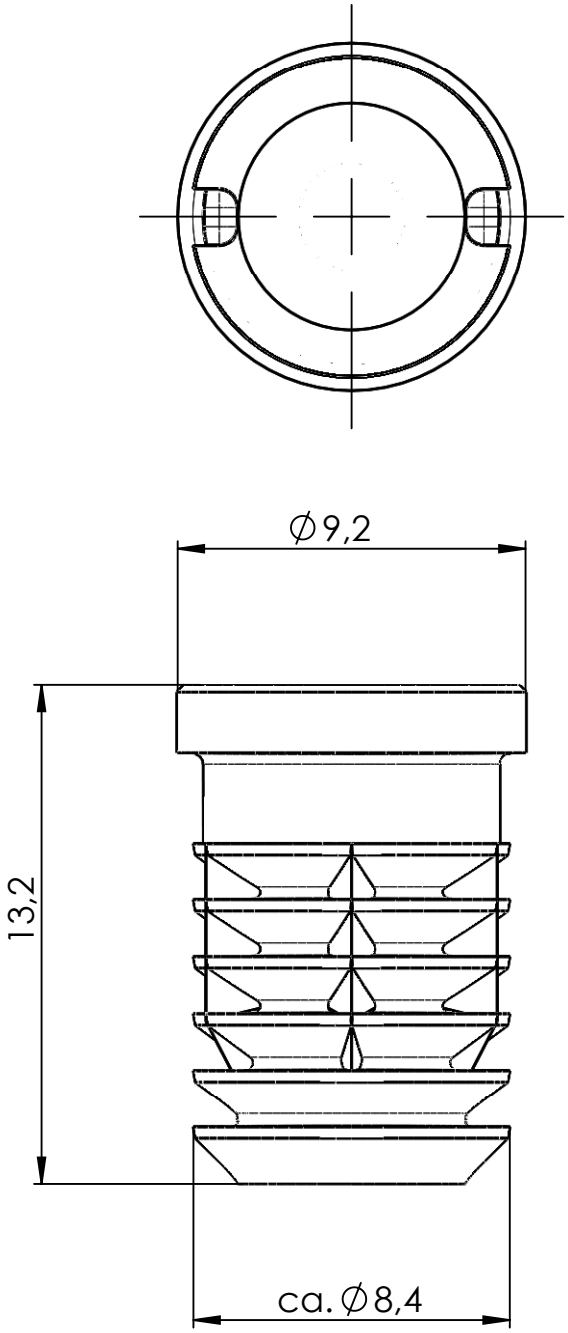

Dieses Dokument ist in digitaler Form gespeichert. Jede Art der Vervielfältigung wird vom Änderungsdienst nicht erfasst.

Speicherort: S:\01_Entwicklung\03_MAG 200\02_Stand\19_Kundenzeichnungen\F072135773_136172

Index	Änderung	Datum	Name

GRASS
GRASS GmbH
Möbelbeschläge
64354 Reinheim/Germany

Telefon +49 (0) 6162 / 802-0
Telefax +49 (0) 6162 / 802-247
Internet www.grass.eu

	Datum:	Name:
Bearb.:	2010-08-04	Hofmann M.
Gepr.:	2010-08-04	Herper M.
Erstellt in:	Reinheim	

Für diese technische Unterlage behalten wir uns alle Rechte vor, auch für den Fall der Patenterteilung oder Gebrauchsmustereintragung. Ohne unsere vorherige Zustimmung darf diese technische Unterlage weder vervielfältigt noch Dritten zugänglich gemacht werden; sie darf durch den Empfänger oder Dritte auch nicht in anderer Weise mißbräuchlich verwertet werden.

Oberflächen ohne Angabe: Ra 1.6 µm

Status: 00

Allgemeintoleranzen: DIN 16091-140

Sämtliche Zeichnungsmaße ohne Beschichtung (mm)

Oberflächen-veredelung:

Schicht-stärke: 0 µm +/-

Werkstoff-Nr.: (DIN 17007 / DIN EN 10027)
PA 6.6 (Bergamid A)

Wärmebehandlung:

Benennung:
Scharnier-Dübel ø8mm

Verwendung für:
Tiomos

Zeichnungs-Nr.:
F 072 135 773_136172

Format: A4

Maßstab: 5:1

Artikel-Nr. (des Einzelteiles - roh): 39409

Blatt: 1/1

Ersatz für: