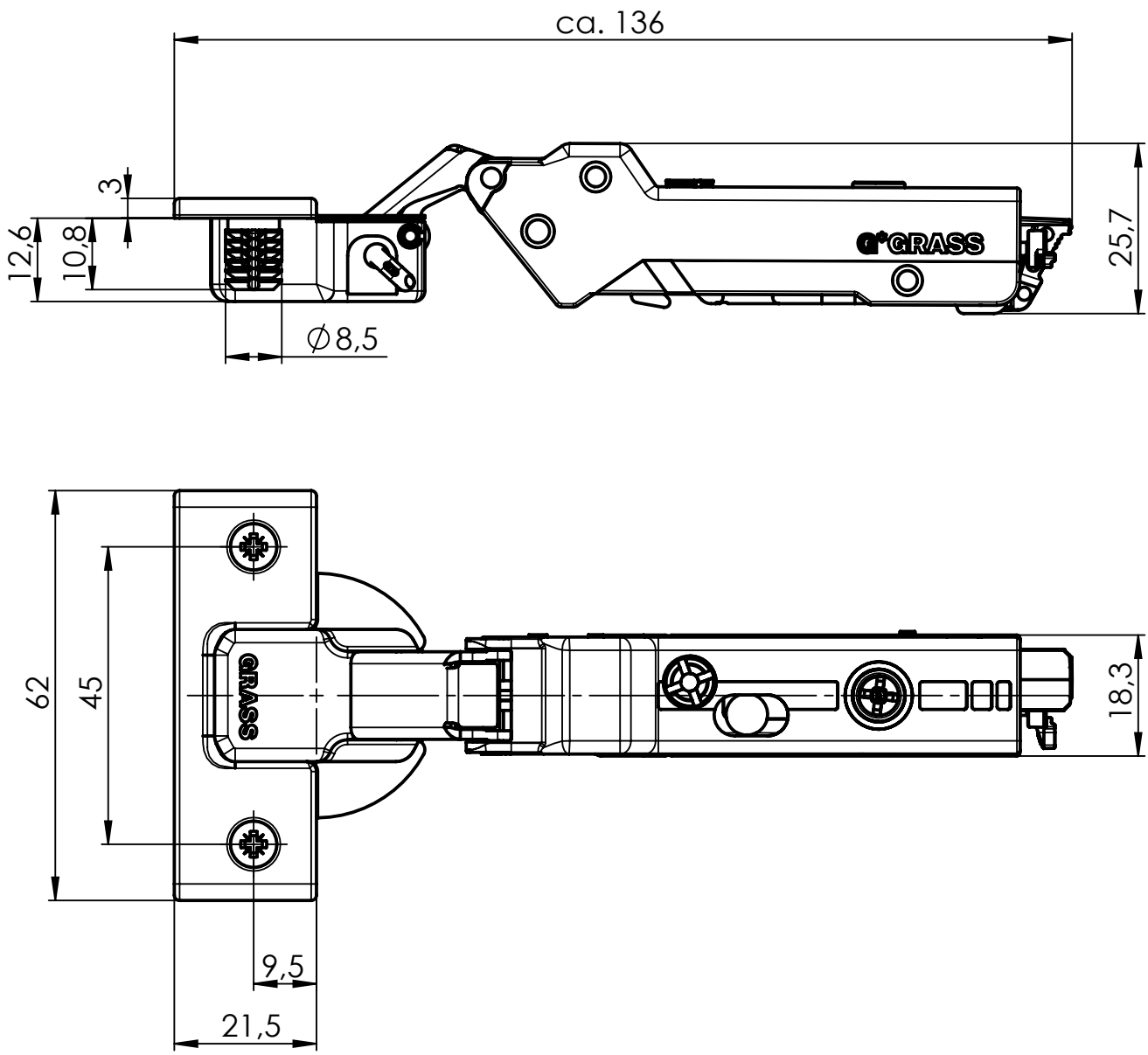

Index	Änderung	Datum	Name

G*GRASS

GRASS GmbH
Möbelbeschläge
64354 Reinheim/Germany

Telefon +49 (0) 6162 / 802-0
Telefax +49 (0) 6162 / 802-247
Internet www.grass.eu

	Datum:	Name:
Bearb.:	2011-05-05	Gallasch
Gepr.:	2011-05-05	Krüdener
Erstellt in:	Reinheim	

Für diese technische Unterlage behalten wir uns alle Rechte vor, auch für den Fall der Patenterteilung oder Gebrauchsmustereintragung. Ohne unsere vorherige Zustimmung darf diese technische Unterlage weder vervielfältigt noch Dritten zugänglich gemacht werden; sie darf durch den Empfänger oder Dritte auch nicht in anderer Weise mißbräuchlich verwertet werden.

Oberflächen ohne Angabe: Ra µm

Status: 00

Allgemeintoleranzen:

Sämtliche Zeichnungsmaße ohne Beschichtung (mm)

Oberflächenveredelung:

Schichtstärke: µm + -

Werkstoff-Nr.: (DIN 17007 / DIN EN 10027)

Wärmebehandlung:

Benennung:

Scharnier 110°/K9,5 mit Dämpfung
Blum Bohrbild / Dübel ø8mm

Verwendung für:

Tiomos

Zeichnungs-Nr.:

F028 138 525_136025

Format: A4

Maßstab: 1:1

Artikel-Nr. (des Einzelteiles - roh):

Blatt: 1/2

Ersatz für:

Speicherort: S:\01_Entwicklung\03_MAG 200\01_Übergabe\Dieter\nicht zur Übergabe\1_B120_Band_120\F028138525_136025

Dieses Dokument ist in digitaler Form gespeichert. Jede Art der Vervielfältigung wird vom Änderungsdienst nicht erfasst.

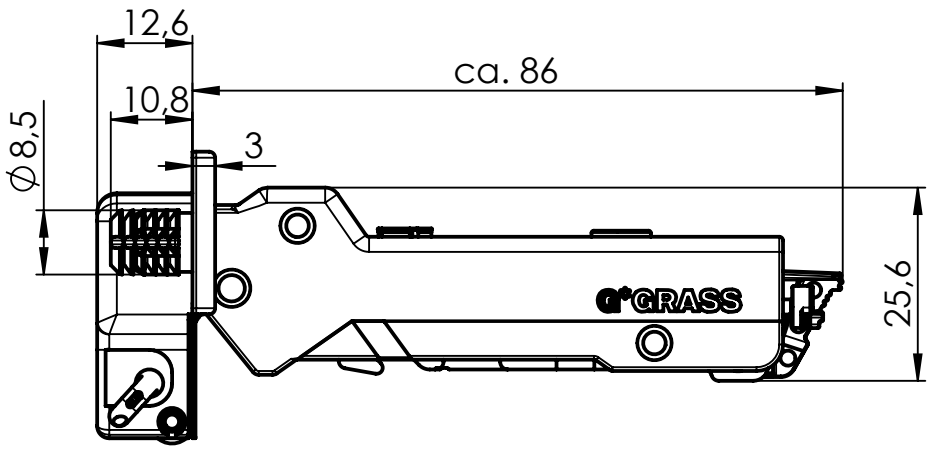

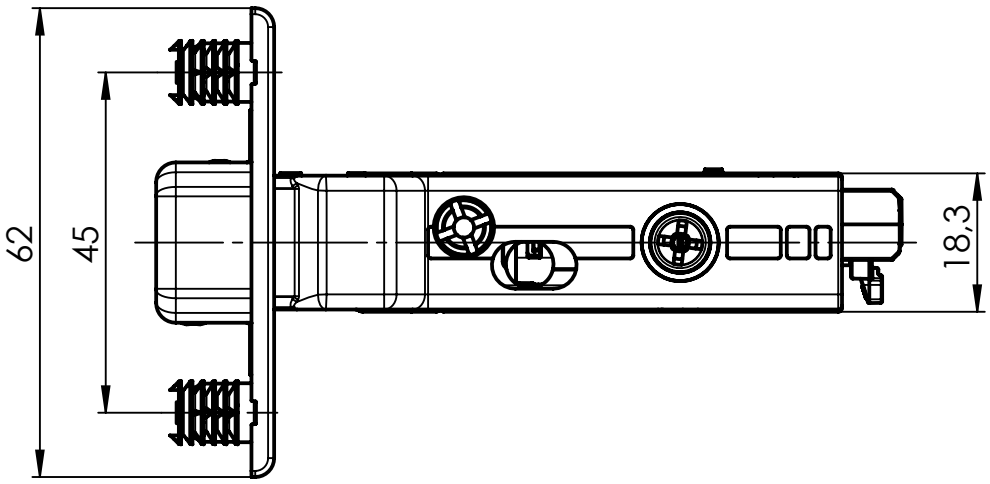

Dieses Dokument ist in digitaler Form gespeichert. Jede Art der Vervielfältigung wird vom Änderungsdienst nicht erfasst.

Speicherort: S:\01_Entwicklung\03_MAG 200\01_Übergabe\Dieter\nicht zur Übergabe\1_B120_Band_120\F028138525_136025

Index	Änderung	Datum	Name

G*GRASS

GRASS GmbH
Möbelbeschläge
64354 Reinheim/Germany

Telefon +49 (0) 6162 / 802-0
Telefax +49 (0) 6162 / 802-247
Internet www.grass.eu

	Datum:	Name:
Bearb.:	2011-05-05	Gallasch
Gepr.:	2011-05-05	Krüdener
Erstellt in:	Reinheim	

Für diese technische Unterlage behalten wir uns alle Rechte vor, auch für den Fall der Patenterteilung oder Gebrauchsmustereintragung. Ohne unsere vorherige Zustimmung darf diese technische Unterlage weder vervielfältigt noch Dritten zugänglich gemacht werden; sie darf durch den Empfänger oder Dritte auch nicht in anderer Weise mißbräuchlich verwertet werden.

Oberflächen ohne Angabe: Ra µm

Status: 00

Allgemeintoleranzen:

Sämtliche Zeichnungsmaße ohne Beschichtung (mm)

Oberflächen-veredelung:

Schicht-stärke: µm + -

Werkstoff-Nr.: (DIN 17007 / DIN EN 10027)

Wärmebehandlung:

Benennung:

Scharnier 110°/K9,5 mit Dämpfung
Blum Bohrbild / Dübel ø8mm

Verwendung für: Tiomos

Zeichnungs-Nr.: F028 138 525_136025

Format: A4

Maßstab: 1:1

Artikel-Nr. (des Einzelteiles - roh):

Blatt: 2/2

Ersatz für: