Nennhöhe	Maß A	Artikel Nr.
19	10,5	**F 058 139 894**
21	12,5	**F 058 139 895**

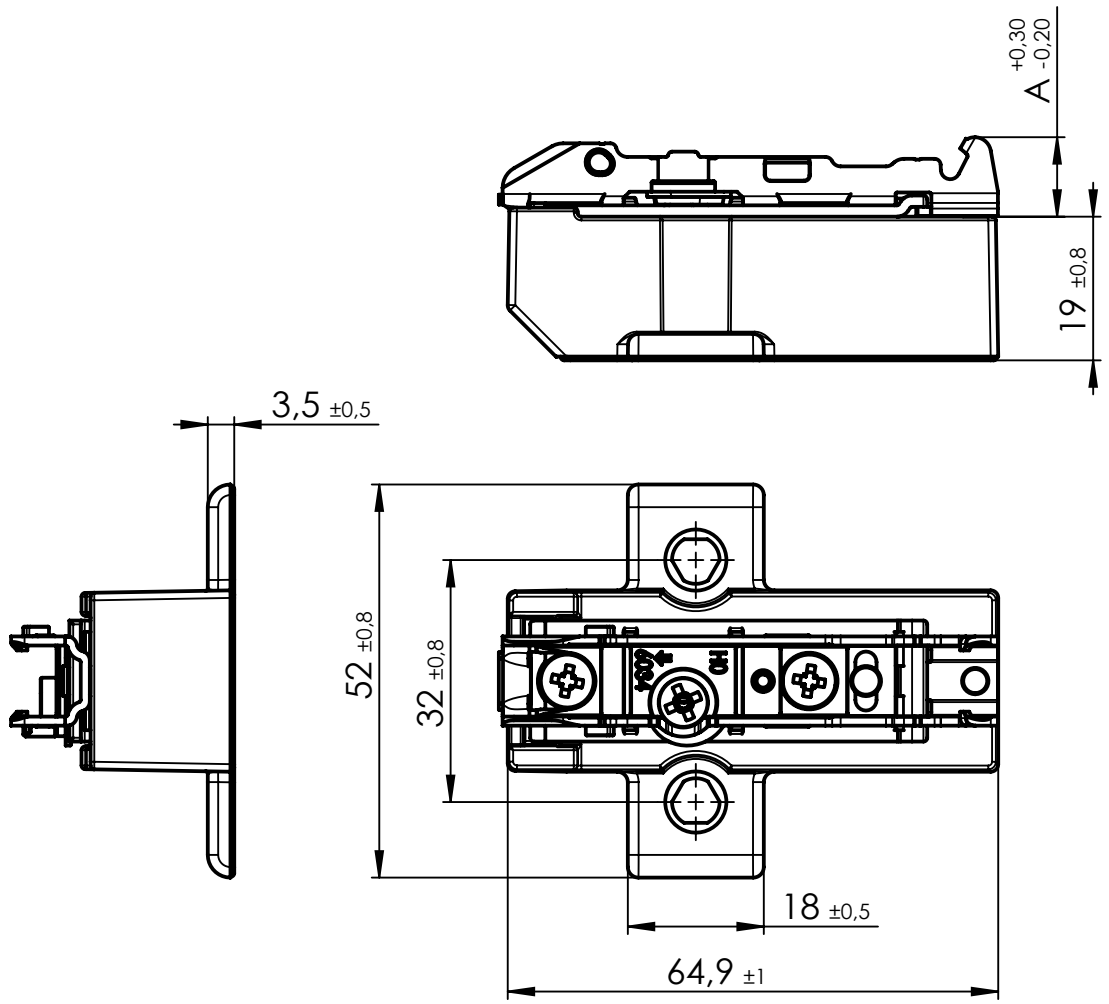

Dieses Dokument ist in digitaler Form gespeichert. Jede Art der Vervielfältigung wird vom Änderungsdienst nicht erfasst.

Speicherort: G:\Schneider\Kunden-Zchg.Wareneingang\Platten\F058139894_136797

Index	Änderung	Datum	Name

GRASS
GRASS GmbH
Möbelbeschläge
64354 Reinheim/Germany

Telefon +49 (0) 6162 / 802-0
Telefax +49 (0) 6162 / 802-247
Internet www.grass.eu

	Datum:	Name:
Bearb.:	2011-03-02	G.Sch.
Gepr.:	2011-03-02	M.Herper
Erstellt in:	Reinheim	

Für diese technische Unterlage behalten wir uns alle Rechte vor, auch für den Fall der Patenterteilung oder Gebrauchsmustereintragung. Ohne unsere vorherige Zustimmung darf diese technische Unterlage weder vervielfältigt noch Dritten zugänglich gemacht werden; sie darf durch den Empfänger oder Dritte auch nicht in anderer Weise mißbräuchlich verwertet werden.

Oberflächen ohne Angabe: Ra µm

Status: 00

Allgemeintoleranzen: ISO 2768-mH

Sämtliche Zeichnungsmaße ohne Beschichtung (mm)

Oberflächen-veredelung:

Schicht-stärke: µm + -

Werkstoff-Nr.: (DIN 17007 / DIN EN 10027)

Wärmebehandlung:

Benennung: Distanzplatte H19 mit 1D linear Platte

Verwendung für:

Zeichnungs-Nr.: F 058 139 894_ 136797

Format: A4

Maßstab: 1:1

Artikel-Nr. (des Einzelteiles - roh):

Blatt: 1/1

Ersatz für: