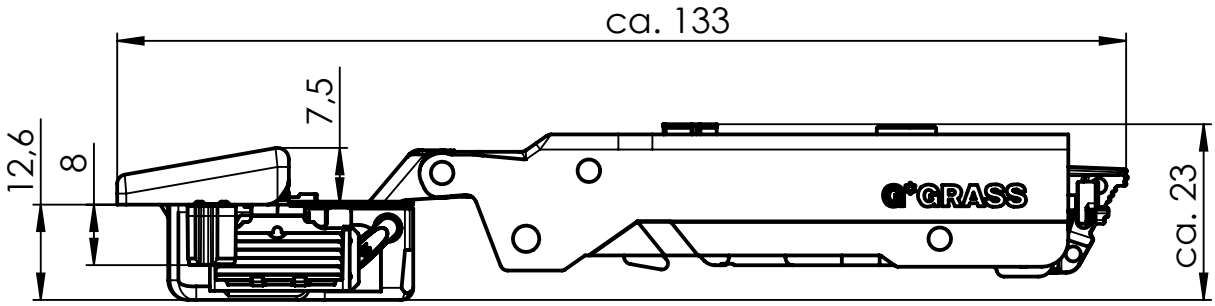

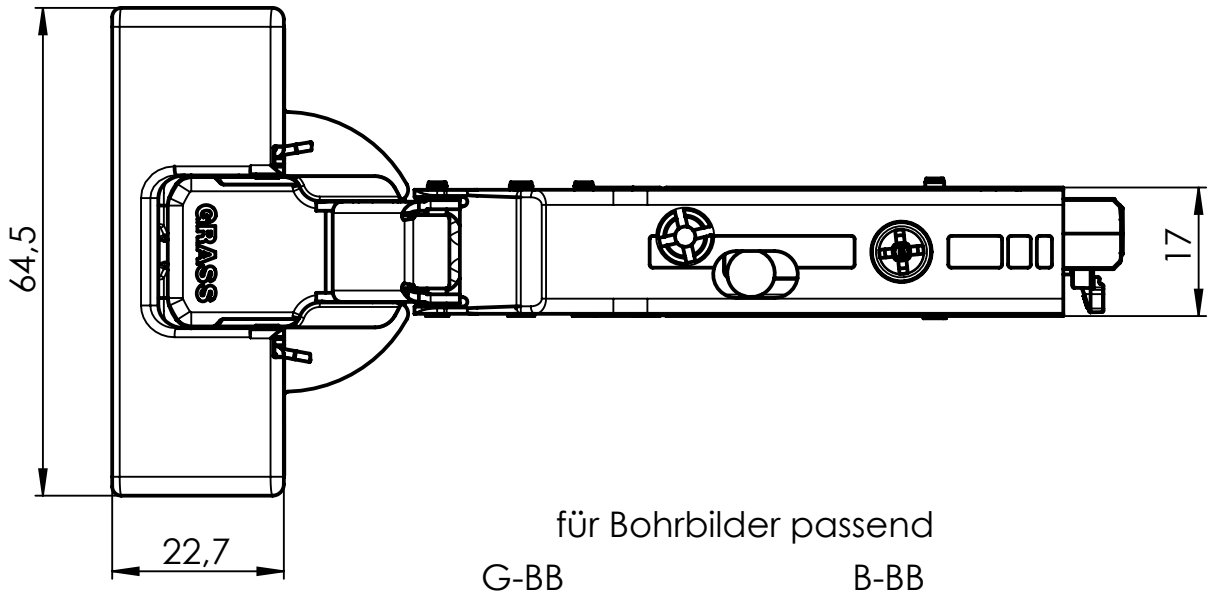

für Bohrbilder passend

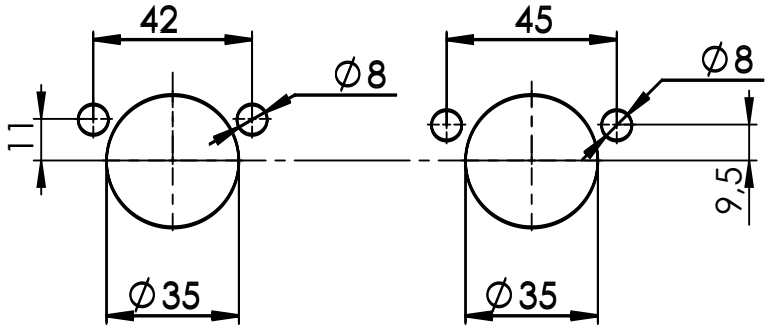

Dieses Dokument ist in digitaler Form gespeichert. Jede Art der Vervielfältigung wird vom Änderungsdienst nicht erfasst.

Speicherort: G:\Metzler\MAG 200\Kundenzeichnungen\03.05\F017139439_136103

Index	Änderung	Datum	Name

G*GRASS

GRASS GmbH
Möbelbeschläge
64354 Reinheim/Germany

Telefon +49 (0) 6162 / 802-0
Telefax +49 (0) 6162 / 802-247
Internet www.grass.eu

	Datum:	Name:
Bearb.:	2012-05-04	Metzler D.
Gepr.:	2012-05-04	Krüdener B.
Erstellt in:	Reinheim	

Für diese technische Unterlage behalten wir uns alle Rechte vor, auch für den Fall der Patenterteilung oder Gebrauchsmustereintragung. Ohne unsere vorherige Zustimmung darf diese technische Unterlage weder vervielfältigt noch Dritten zugänglich gemacht werden; sie darf durch den Empfänger oder Dritte auch nicht in anderer Weise mißbräuchlich verwertet werden.

Oberflächen ohne Angabe: Ra µm

Status: 00

Allgemeintoleranzen:

Sämtliche Zeichnungsmaße ohne Beschichtung (mm)

Oberflächen-veredelung:

Schicht-stärke: µm + -

Werkstoff-Nr.: (DIN 17007 / DIN EN 10027)

Wärmebehandlung:

Benennung:

Scharnier TS Impresso 95°/ K03
Grass-Blum Bohrbild

Verwendung für:

Zeichnungs-Nr.: F 017 139 439_136103

Format: A4

Maßstab: 1:1

Artikel-Nr. (des Einzelteiles - roh):

Blatt: 1/1

Ersatz für: