150 JAHRE ANS

**Rudolf Geiser AG**
Chasseralstrasse 12 • 4901 Langenthal • Tel. 062 916 15 29 • Fax 062 916 15 00 • verkauf@gela.ch

geiser
www.gela.ch

**NEUHEIT**

# PEKA PECASA REGALSYSTEM

Pecasa heisst kluges Wohnen für mehr Komfort.
Mit wenigen Handgriffen gestalten Sie Ihre Räume individuell, simpel klar und variabel.

**Der Lösungsanbieter für:**

- Schreinereien
- Küchenbauer
- Holz-/Elementbauer
- Türenhersteller
- Möbelfabrikanten
- Fensterbauer
- Montage-Equipen

**PEKA PECASA REGALSYSTEM**

# SO FUNKTIONIERT ES

**PECASA.** Wenige Grundelemente lassen sich frei kombinieren und das zentrale Wandprofil erlaubt eine individuelle und variable Befestigung von Tablaren, Möbelkorpussen, Schreibtischen oder Kleiderstangen. Pecasa kann somit fast überall genutzt werden: im Wohnraum, Home Office, als Ankleide, Garderobe oder im Ladenbau.

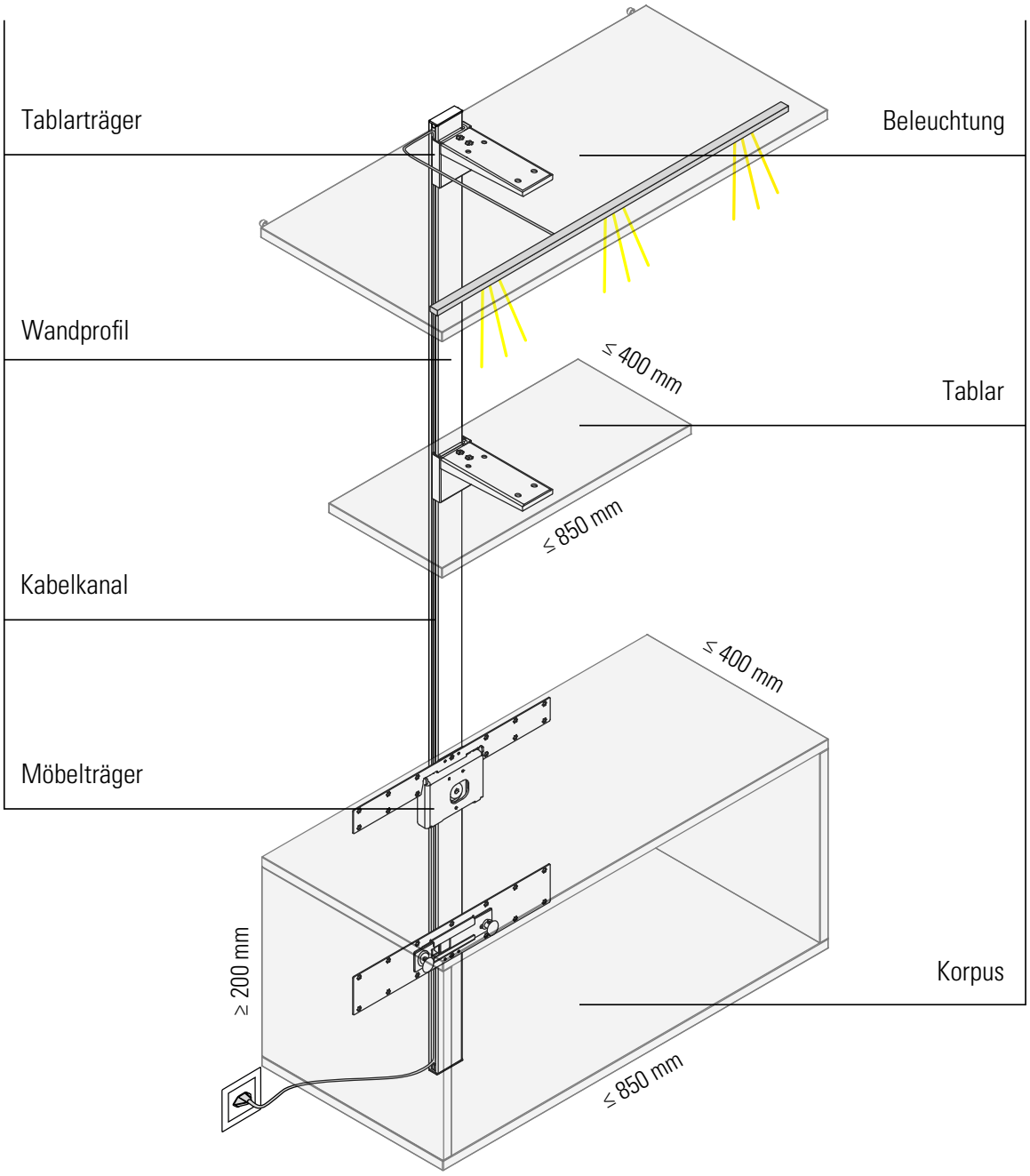

**PEKA PECASA REGALSYSTEM**

# FLEXIBEL GESTALTEN

**PECASA.** Das zentrale Wandprofil erlaubt höchste Flexibilität, die modularen Komponenten sind jederzeit stufenlos höhenverstellbar: Seien es Tischplatten, Tablare, Korpusse oder andere Elemente. Symmetrisch oder asymmetrisch, auf der ganzen Höhe oder nur teilweise, linear oder ineinanderfliessend: Sie haben immer die Wahl.

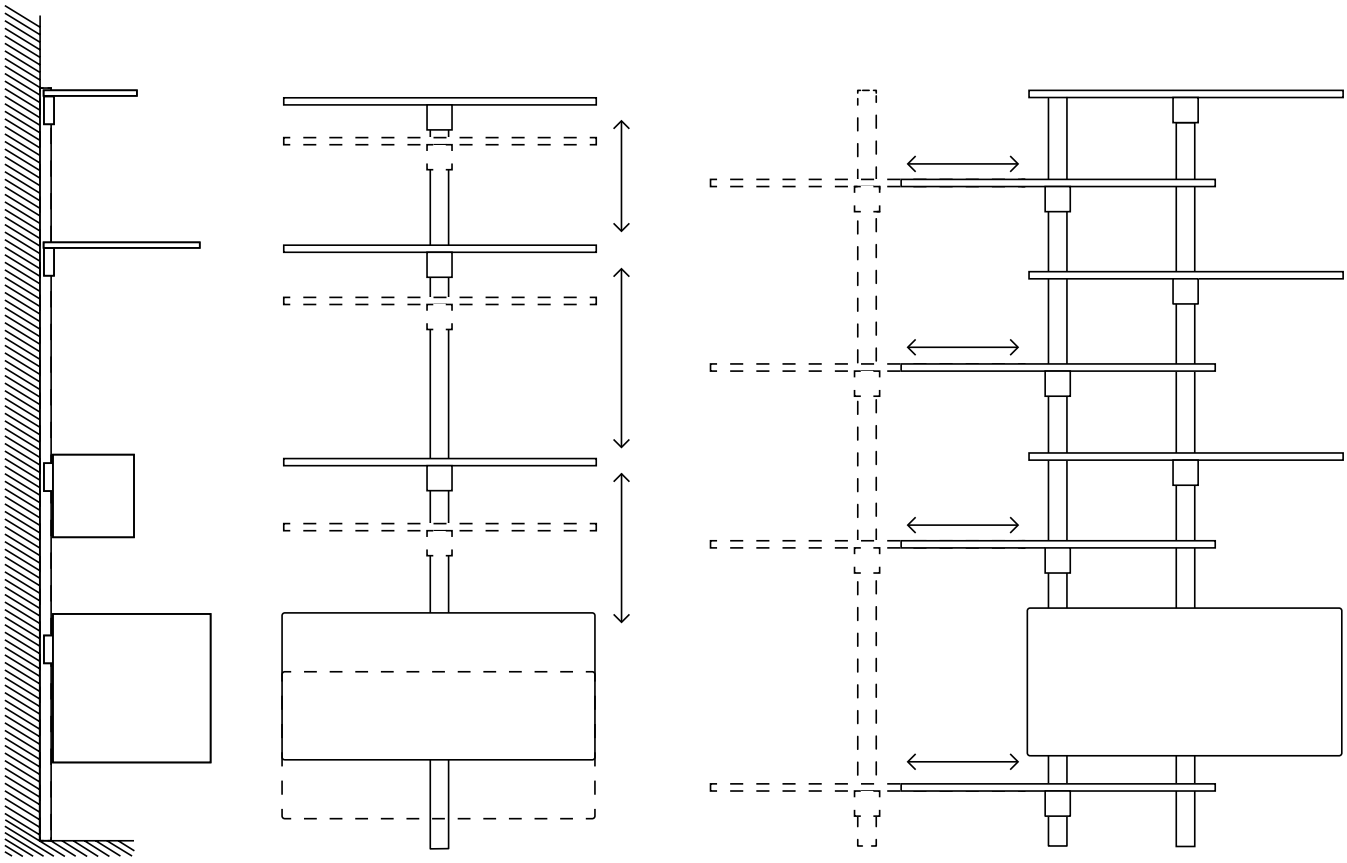

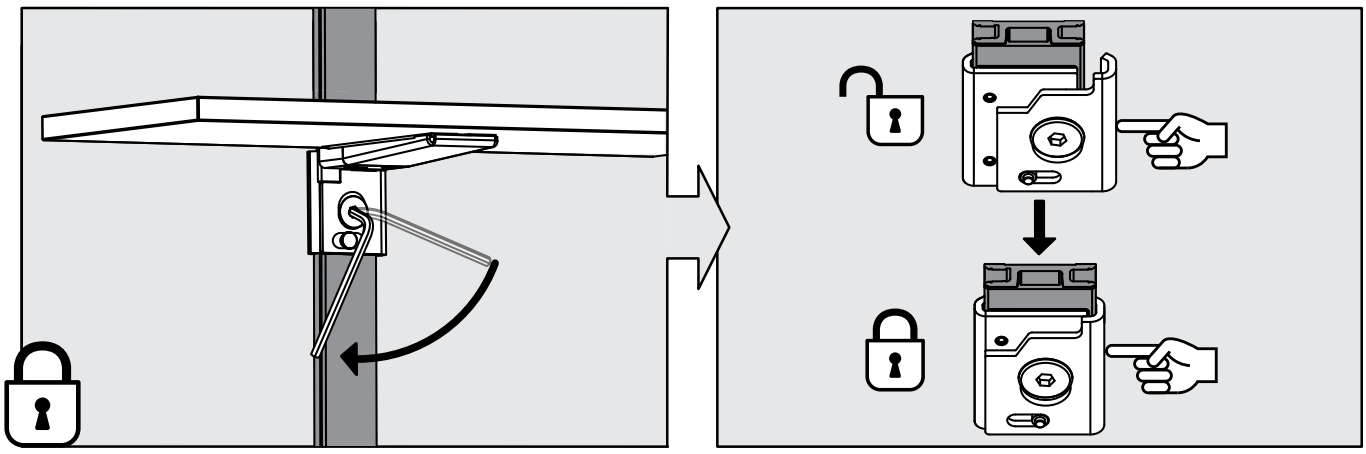

**Regalsystem Pecasa Standard**

Peka

Aluminium schwarz, maximale Flexibilität mit minimalem Aufwand, das zentrale Wandprofil erlaubt eine individuelle und variable Befestigung von Tablaren, Möbelkorpussen, Schreibtischen oder Kleiderstangen, perfekt für Wohnraum, Home Office, Ankleide, Garderobe oder Ladenbau, die modularen Komponenten sind jederzeit stufenlos höhenverstellbar und frei kombinierbar, der seitliche Kabelkanal im Wandprofil ermöglicht Lichtkonzepte oder die Integration von TV-Geräten, kürzbar, **ohne** Befestigungsmaterial

Set bestehend aus:
- 1 Wandprofil mit Abdeckprofil,
- 10 Kabelklemmen,
- 2 Abdeckkappen (oben / unten),
- 3 Distanzplatten 1 mm,
- 3 Distanzplatten 2 mm,
- 3 Distanzplatten 3 mm

| | Artikel | Länge mm | Profilgrösse mm | Fabrik-nummer | Preis Set |
|---|---|---|---|---|---|
| **46.080.06** | Wandprofil | 2200 | 56 x 18,5 | 600.0408.37 | 155.00 |
| **46.080.16** | Gummi-Abdeckprofil seitlich für Kabelkanal, Set = 2 Stück | 2200 | 12 x 7 | 600.0410.15 | 29.50 |

- Hosenhalter Lina Basic siehe 46.052.57-67
- Einzelteile zu Regalsystem siehe 46.080.26-96, 46.081.06-89
- Weitere Farben und Zubehör Büro / Organisation ab Werk.

46.080.06

46.080.16

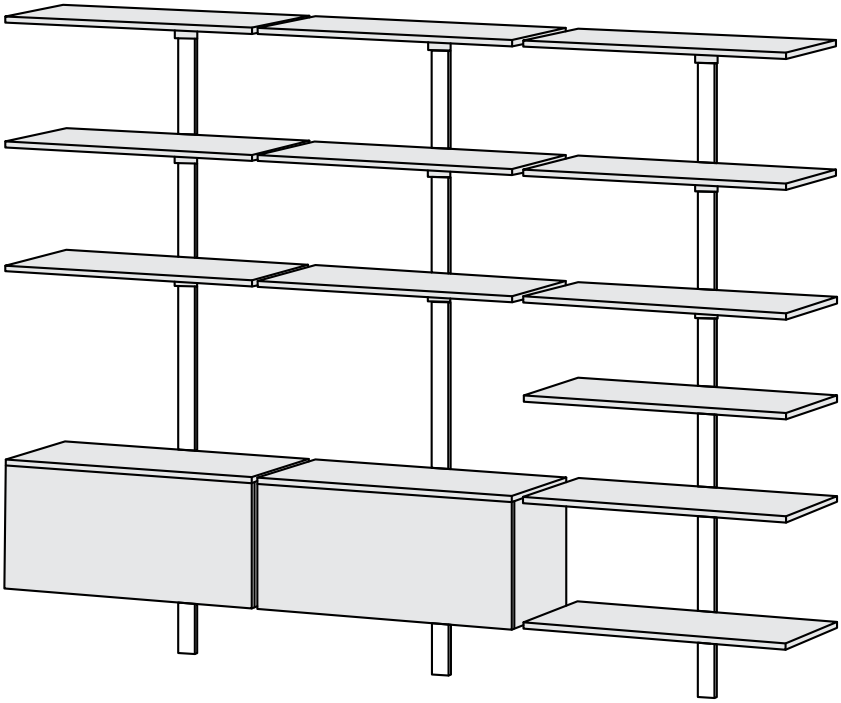

**Tablarträger Universal Pecasa**

Peka

Stahlblech pulverbeschichtet mit Feinstruktur, zum Anschrauben von Tablaren aus Holzwerkstoffen, stufenlos höhenverstellbar, jederzeit nachrüstbar, Tragkraft abhängig von Materialart und Dimensionierung, max. 80 Kilo / Tablarträger

Set bestehend aus:
- 1 Tablarträger mit Klemmeinheit,
- 2 Abdeckungen (vertikal / horizontal),
- 2 Tiefen-Stellschrauben

| | Oberfläche | Breite x Höhe x Tiefe mm | Fabrik-nummer | Preis Set |
|---|---|---|---|---|
| **46.080.26** | schwarz | 70 x 85 x 204 | 600.0386.90 | 96.00 |

• Wandprofil Standard siehe 46.080.06
• Tablarträger für Glastablar ab Werk.

**46.080.26**

**Tablarträger für Massivholz Pecasa**

Peka

Stahlblech pulverbeschichtet mit Feinstruktur, zum Anschrauben von Tablaren aus Massivholz, stufenlos höhenverstellbar, jederzeit nachrüstbar, Tragkraft abhängig von Materialart und Dimensionierung, max. 80 Kilo / Tablarträger

Set bestehend aus:
- 1 Tablarträger mit Klemmeinheit,
- 2 Abdeckungen (vertikal / horizontal),
- 2 Tiefen-Stellschrauben

| | Oberfläche | Breite x Höhe x Tiefe mm | Fabrik-nummer | Preis Set |
|---|---|---|---|---|
| **46.080.66** | schwarz | 210 x 103 x 204 | 600.0387.90 | 122.00 |

• Wandprofil Standard siehe 46.080.06
• Tablarträger für Glastablar ab Werk.

**46.080.66**

**Tablarträger mit integrierter Kleiderstange Pecasa**

Peka

Stahlblech pulverbeschichtet mit Feinstruktur, zum Anschrauben von Tablaren aus Holzwerkstoffen, passend zu allen handelsüblichen Kleiderbügeln, stufenlos höhenverstellbar, jederzeit nachrüstbar, Tablartiefe 250 mm, Tragkraft Kleiderstange max. 34 Kilo, Tragkraft total - abhängig von Materialart und Dimensionierung, max. 80 Kilo / Tablarträger

Set bestehend aus:
- 1 Tablarträger mit Klemmeinheit und integrierter Kleiderstange,
- 2 Abdeckungen (vertikal / horizontal),
- 2 Endkappen (Kleiderstange individuell kürzbar),
- 2 Tiefen-Stellschrauben

| | Oberfläche | Breite x Tiefe x Höhe mm | Fabrik-nummer | Preis Set |
|---|---|---|---|---|
| **46.080.89** | schwarz | 550 x 308 x 114 | 600.0393.90 | 148.00 |
| **46.080.96** | schwarz | 850 x 308 x 114 | 600.0394.90 | 149.00 |

• Wandprofil Standard siehe 46.080.06

**46.080.89+96**

**Metalltablar Pecasa**

Peka

Stahlblech pulverbeschichtet mit Feinstruktur, Tablarträger im Tablar unsichtbar integriert, stufenlos höhenverstellbar, jederzeit nachrüstbar, Tablardicke 20 mm, Tragkraft max. 60 Kilo

Set bestehend aus:
- 1 Metalltablar mit integrierter Klemmeinheit,
- 1 Abdeckung vertikal,
- 2 Tiefen-Stellschrauben

| | Oberfläche | Breite x Tiefe x Höhe mm | Fabrik-nummer | Preis Set |
|---|---|---|---|---|
| **46.081.06** | schwarz | 550 x 250 x 87 | 600.0389.90 | 210.00 |
| **46.081.13** | schwarz | 550 x 400 x 87 | 600.0390.90 | 215.00 |
| **46.081.26** | schwarz | 850 x 250 x 87 | 600.0391.90 | 218.00 |
| **46.081.33** | schwarz | 850 x 400 x 87 | 600.0392.90 | 224.00 |

• Wandprofil Standard siehe 46.080.06

**46.081.06-33**

**Zeitschriften- / Schuhtablar Pecasa**

Peka

Stahlblech pulverbeschichtet mit Feinstruktur, kann mit Ablage-Neigung nach unten oder oben montiert werden, Ablage-Neigung nach unten für Schuhe und Magazine, Ablage-Neigung nach oben für Schuhe, Tablarträger im Tablar unischtbar integriert, stufenlos höhenverstellbar, jederzeit nachrüstbar, Tragkraft max. 8 Kilo / Tablar

Set bestehend aus:
- 1 Tablar mit integrierter Klemmeinheit,
- 1 Abdeckung

| | Oberfläche | Breite x Tiefe x Höhe mm | Fabrik-nummer | Preis Set |
|---|---|---|---|---|
| **46.081.49** | schwarz | 550 x 318 x 130 | 600.0399.90 | 91.50 |
| **46.081.56** | schwarz | 850 x 318 x 130 | 600.0400.90 | 97.00 |

• Wandprofil Standard siehe 46.080.06

**46.081.49+56**

**Universalträger Pecasa**

Peka

Stahlblech pulverbeschichtet mit Feinstruktur, zur Befestigung von Bildschirmen, TV, Spiegel oder Bilder an Wandprofil von Regalsystem Pecasa, Universalplatte kann angeschraubt oder geklebt werden, Bildschirm, Spiegel, etc. mit montierter Universalplatte kann nachträglich ein- und ausgehängt werden, stufenlos höhenverstellbar, jederzeit nachrüstbar, Tragkraft max. 25 Kilo

Set bestehend aus:
- 1 Klemmeinheit,
- 1 Universalplatte mit Lochpositionen nach VESA-Norm

| | Oberfläche | Breite x Tiefe x Höhe mm | Fabrik-nummer | Preis Set |
|---|---|---|---|---|
| **46.081.72** | schwarz | 220 x 25 x 226 | 600.0401.90 | 97.50 |

• Wandprofil Standard siehe 46.080.06

**46.081.72**

**Möbelträger Pecasa**

Peka

Stahlblech pulverbeschichtet mit Feinstruktur, zum verdeckten Anschrauben an Möbelrückwand, Möbelhöhe min. 220 mm, mit horizontaler Neigungsverstellung, stufenlos höhenverstellbar, jederzeit nachrüstbar, Tragkraft abhängig von Materialart und Dimensionierung,
Verwendung Möbelkorpus: Tiefe max. 400 mm, Tragkraft max. 120 Kilo
Verwendung Schreibtisch: Tiefe max. 570 mm, Tragkraft max. 75 Kilo

Set bestehend aus:
- 1 Klemmeinheit,
- 2 Möbelträger (oben / unten),
- 2 Tiefen-Stellschrauben

| | Oberfläche | Breite x Tiefe x Höhe mm | Fabrik-nummer | Preis Set |
|---|---|---|---|---|
| **46.081.75** | schwarz | 434 x 28 x 190 | 600.0388.90 | 142.00 |

• Wandprofil Standard siehe 46.080.06

**46.081.75**

**Hakenleiste mit 3 Haken Pecasa**

Peka

Stahlblech pulverbeschichtet mit Feinstruktur, bei Tablaren aus Holz, zum Anschrauben von hinten, bei Tablaren aus Glas / Metall zum Ankleben von oben, mit 3 fixen Haken, Tragkraft 6 Kilo / Haken, Tragkraft Tablar total - abhängig von Materialart und Dimensionierung des Tablars

Set bestehend aus:
- 1 Hakenleiste mit 3 Haken,
- 2 doppelseitige Klebstreifen zur Befestigung an Glas- / Metalltablar

| | Oberfläche | Breite x Tiefe x Höhe mm | Fabrik-nummer | Preis Set |
|---|---|---|---|---|
| **46.081.89** | schwarz | 216 x 39 x 64 | 600.0396.90 | 14.45 |

• Wandprofil Standard siehe 46.080.06

**46.081.89**