150 JAHRE ANS

Rudolf Geiser AG
Chasseralstrasse 12 • 4901 Langenthal • Tel. 062 916 15 29 • Fax 062 916 15 00 • verkauf@gela.ch

geiser
www.gela.ch

NOUVEAUTÉ

PEKA PECASA SYSTÈME D'ÉTAGÈRES

Pecasa est synonyme d'habitat intelligent et de confort accru. Vous personnalisez vos pièces en un tour de main. Simple, clair et variable.

Le fournisseur de solutions pour :

- Menuiseries
- Constr. de cuisines
- Constr. Bois / Élém.
- Constr. de portes
- Fabriquants meubles
- Constr. de fenêtres
- Equipes de montage

PEKA PECASA SYSTÈME D'ÉTAGÈRES

FONCTIONNEMENT

PECASA vous offre une flexibilité maximale pour des efforts minimes. Le profil mural central permet de fixer des étagères, des caissons, des bureaux ou des tringles à vêtements dans le cadre d'une solution variable et personnalisée. C'est le système idéal pour les espaces de vie, les bureaux à domicile, les dressings, les halls d'entrée ou la construction de magasins.

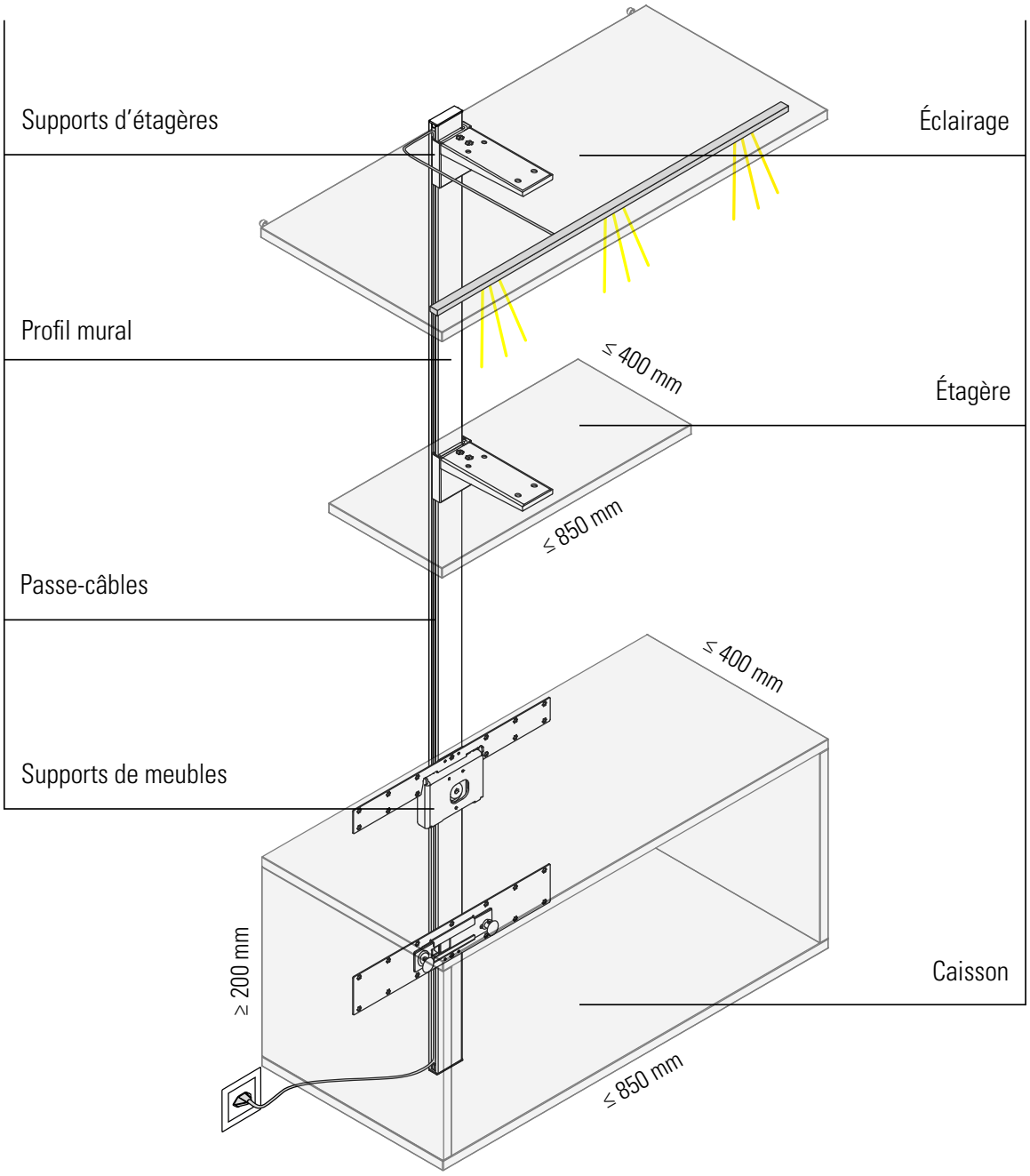

PEKA PECASA SYSTÈME D'ÉTAGÈRES

CONCEPTION FLEXIBLE

PECASA. Le profil mural central offre une flexibilité extrême avec possibilité de régler à tout moment en continu la hauteur des composants modulaires: plateaux de table, étagères, caissons ou autres. Symétrique ou asymétrique, sur toute la hauteur ou une partie de la hauteur, avec un agencement linéaire ou imbriqué: vous avez toujours le choix.

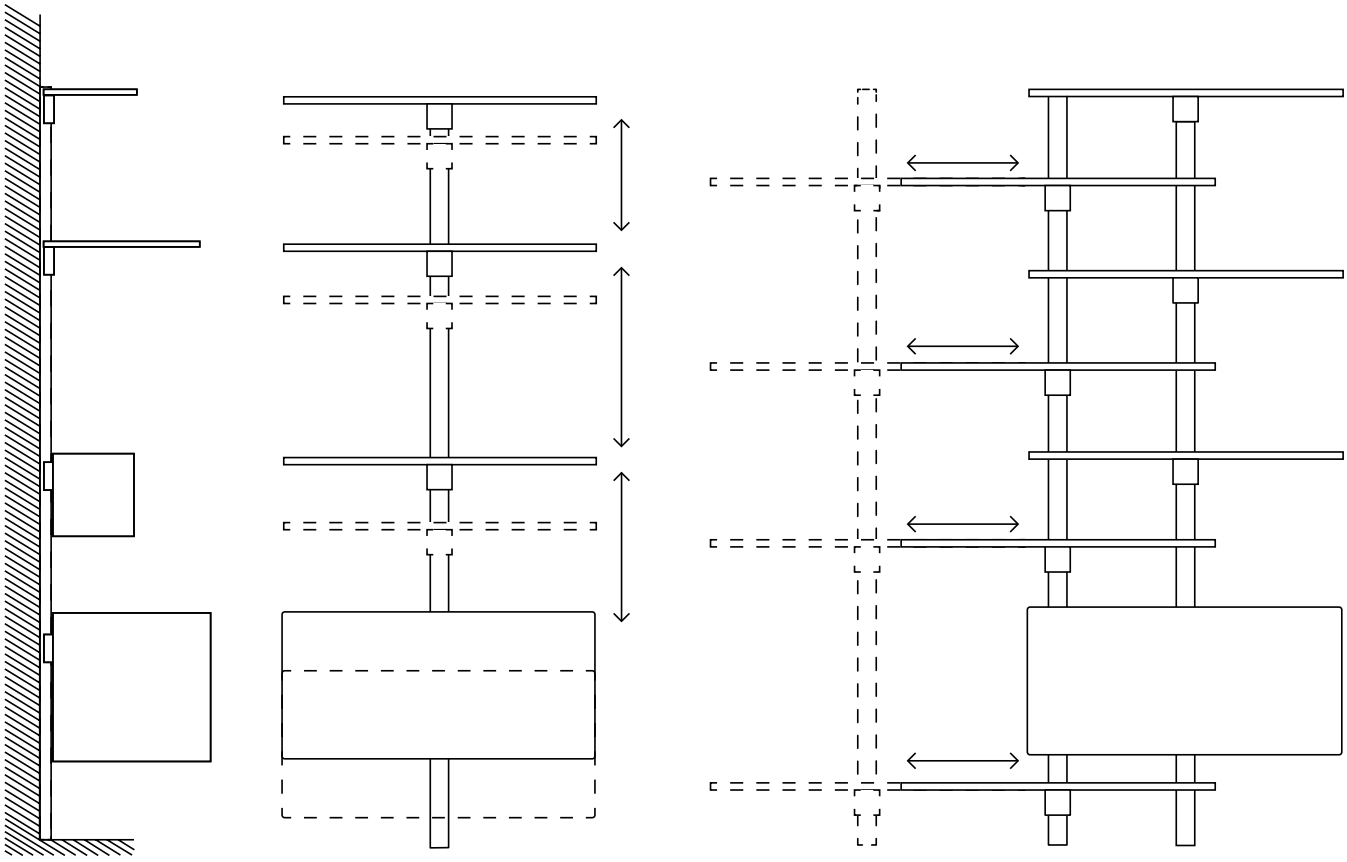

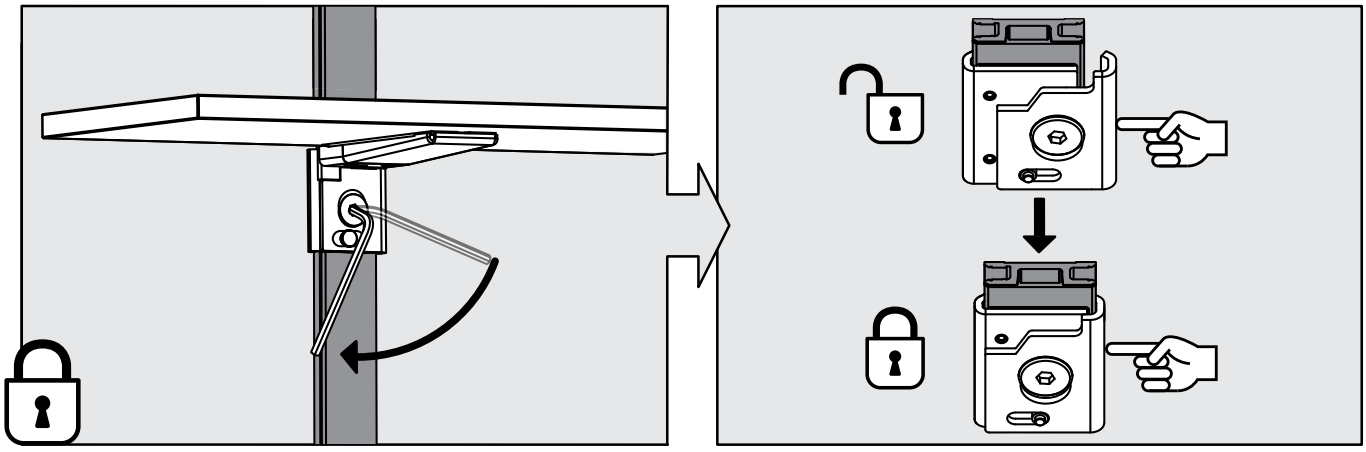

Système d'étagère Pecasa Standard

Peka

aluminium noir, une flexibilité maximale pour des efforts minimes, le profil mural central permet de fixer des étagères, des caissons, des bureaux ou des tringles à vêtements dans le cadre d'une solution variable et personnalisée, c'est le système idéal pour les espaces de vie, les bureaux à domicile, les dressings, les halls d'entrée ou la construction de magasins, possibilité de régler à tout moment en continu la hauteur des composants modulaires, et librement combinable, le canal de câbles latéral du profil mural permet de réaliser des concepts lumineux ou d'intégrer des téléviseurs, raccourcissable, **sans** matériel de fixation

set composé de:
- 1 profil mural avec 1 profil de recouvrement,
- 10 pinces pour câbles,
- 2 cache protecteur (haut / bas),
- 3 plaques de distance de 1 mm,
- 3 plaques de distance de 2 mm,
- 3 plaques de distance de 3 mm

	Article	Longueur mm	Taille de profilé mm	Numéro d'usine	Prix Set
46.080.06	Profil mural	2200	56 x 18,5	600.0408.37	155.00
46.080.16	Profil de recouvrement en caoutchouc, latéral pour canal de câble, set = 2 pièces	2200	12 x 7	600.0410.15	29.50

- Porte-pantalons Lina Basic, voir 46.052.57-67
- Pièces individuelles pour système d'étagère, voir 46.080.26-96, 46.081.06-89
- Autres couleurs et accessoires bureau / organisation départ usine.

46.080.06

46.080.16

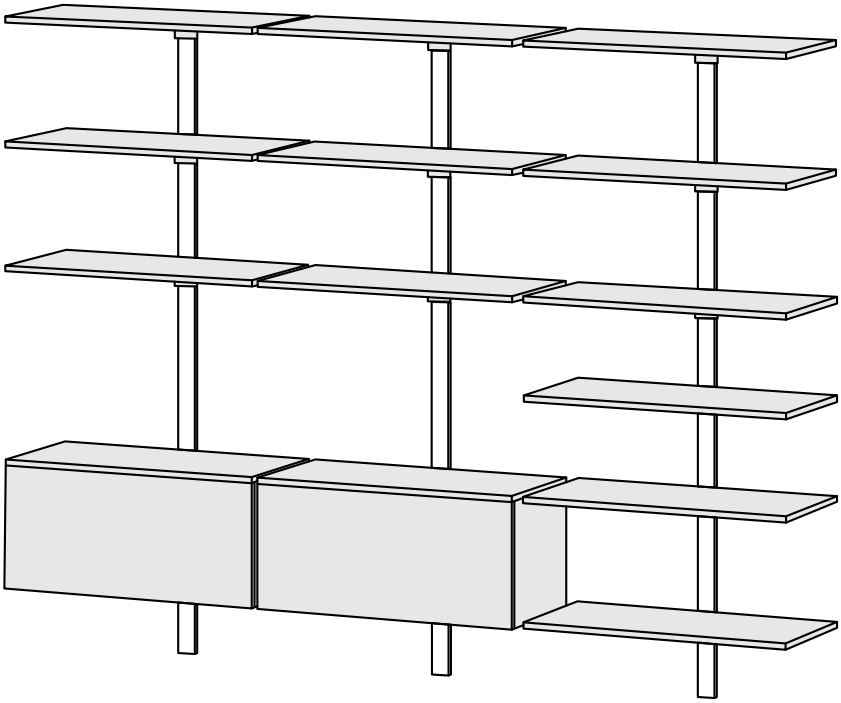

Support d'étagère Universal Pecasa

Peka

tôle acier peinte par poudrage à stucture fine, à visser sur des étagères en bois, réglable en hauteur en continu, à tout moment, montage ultérieur possible, la capacité de charge dépend du type de matériau et du dimensionnement, max. 80 kg / support d'étagère

Set composé de:
- 1 support d'étagère avec unité de serrage,
- 2 caches (vertical / horizontal),
- 2 vis de réglage en profondeur

46.080.26

	Surface	Largeur x hauteur x profondeur mm	Numéro d'usine	Prix Set
46.080.26	noir	70 x 85 x 204	600.0386.90	96.00

• Profil mural Standard, voir 46.080.06
• Support d'étagère pour étagère en verre à l'usine.

Support d'étagère pour bois solide Pecasa

Peka

tôle acier peinte par poudrage à stucture fine, à visser sur des étagères en bois solide, réglable en hauteur en continu, à tout moment, montage ultérieur possible, charge dépend du type de matériau et du dimensionnement, max. 80 kg / support d'étagère

Set composé de:
- 1 support d'étagère avec unité de serrage,
- 2 caches (vertical / horizontal),
- 2 vis de réglage en profondeur

46.080.66

	Surface	Largeur x hauteur x profondeur mm	Numéro d'usine	Prix Set
46.080.66	noir	210 x 103 x 204	600.0387.90	122.00

• Profil mural Standard, voir 46.080.06
• Support d'étagère pour étagère en verre à l'usine.

Support d'étagère avec tringle à vètements intégrée Pecasa

Peka

tôle acier peinte par poudrage à stucture fine, à visser sur des étagères en bois, compatible avec tous les cintres couramment disponibles dans le commerce, réglable en hauteur en continu, à tout moment, montage ultérieur possible, profondeur de l'étagère 250 mm, force portante de la tringle à vêtements max. 34 kg, force portante totale - charge dépend du type de matériau et du dimensionnement, max. 80 kg / support d'étagère

Set composé de:
- 1 support d'étagère avec unité de serrage et tringle à vêtements intégrée,
- 2 caches (vertical / horizontal),
- 2 embouts (tringle à vêtements à couper sur mesure),
- 2 vis de réglage en profondeur

46.080.89+96

	Surface	Largeur x profondeur x hauteur mm	Numéro d'usine	Prix Set
46.080.89	noir	550 x 308 x 114	600.0393.90	148.00
46.080.96	noir	850 x 308 x 114	600.0394.90	149.00

• Profil mural Standard, voir 46.080.06

Étagère métallique Pecasa

Peka

tôle métallique peinte par poudrage à structure fine, intégration invisible du support d'étagère dans l'étagère, réglable en hauteur en continu, tout moment, montage ultérieure possible, épaisseur de l'étagère 20 mm, force portante max. 60 kg

Set composé de:
- 1 étagère métallique avec unité de serrage intégrée,
- 1 cache vertical,
- 2 vis de réglage en profondeur

	Surface	Largeur x profondeur x hauteur mm	Numéro d'usine	Prix Set
46.081.06	noir	550 x 250 x 87	600.0389.90	210.00
46.081.13	noir	550 x 400 x 87	600.0390.90	215.00
46.081.26	noir	850 x 250 x 87	600.0391.90	218.00
46.081.33	noir	850 x 400 x 87	600.0392.90	224.00

• Profil mural Standard, voir 46.080.06

46.081.06-33

Étagère à magazines / chaussures Pecasa

Peka

tôle métallique peinte par poudrage à structure fine, montage possible avec inclinaison du rangement vers le bas ou le haut, réglage de l'inclinaison vers le bas pour les chaussures et les magazines, réglage de l'inclinaison vers le haut pour les chaussures, intégration invisible du support d'étagère dans l'étagère, réglable en hauteur en continu, tout moment, installation ultérieure possible, force portante max. 8 kg / étagère

Set composé de:
- 1 étagère avec unité de serrage intégrée,
- 1 cache

	Surface	Largeur x profondeur x hauteur mm	Numéro d'usine	Prix Set
46.081.49	noir	550 x 318 x 130	600.0399.90	91.50
46.081.56	noir	850 x 318 x 130	600.0400.90	97.00

• Profil mural Standard, voir 46.080.06

46.081.49+56

Support universel Pecasa

Peka

tôle métallique peinte par poudrage à structure fine, pour fixer des écrans, TV, miroirs ou images sur le profil mural du système d'étagères Pecasa, la plaque universelle peut être visée ou collée, il est possible d'accrocher ou de décrocher l'écran, le miroir, etc. ultérieurement avec la plaque universelle montée, réglable en hauteur en continu, tout moment, installation ultérieure possible, force portante max. 25 kg

Set composé de:
- 1 unité de serrage,
- 1 plaque universelle avec position des trous selon la norme VESA

	Surface	Largeur x profondeur x hauteur mm	Numéro d'usine	Prix Set
46.081.72	noir	220 x 25 x 226	600.0401.90	97.50

• Profil mural Standard, voir 46.080.06

46.081.72

Support de meuble Pecasa

Peka

tôle métallique peinte par poudrage à structure fine, vissage invisible sur la paroi arrière du meuble, hauteur du meuble min. 220 mm, réglage de l'inclinaison horizontal inclus, réglable en hauteur en continu, tout moment, installation ultérieure possible, capacité de charge en fonction du type de matériau et des dimensions,
utilisation avec un caisson de meuble: profondeur max. 400 mm, capacité de charge max. 120 kg
utilisation avec un bureau: profondeur max. 570 mm, capacité de charge max. 75 kg

Set composé de:
- 1 unité de serrage,
- 2 supports de meuble (en haut et en bas),
- 2 vis de réglage en profondeur

	Surface	Largeur x profondeur x hauteur mm	Numéro d'usine	Prix Set
46.081.75	noir	434 x 28 x 190	600.0388.90	142.00

• Profil mural Standard, voir 46.080.06

46.081.75

Rangée de 3 crochets Pecasa

Peka

tôle métallique peinte par poudrage à structure fine, étagères en bois, à visser par derrière, étagères en verre / métal, à coller par le haut, avec 3 crochets fixes, force portante 6 kg / crochet, force portante totale de l'étagère - en fonction du type de matériau et des dimensions de l'étagère

Set composé de:
- 1 rangée de 3 crochets,
- 2 rubans adhésifs double-face pour la fixation sur une étagère en verre / métal

	Surface	Largeur x profondeur x hauteur mm	Numéro d'usine	Prix Set
46.081.89	noir	216 x 39 x 64	600.0396.90	14.45

• Profil mural Standard, voir 46.080.06

46.081.89